ПФ №71586
14 09 2016

СХЕМА СБОРКИ

МТМ 206С: 70, 80 Индивидуальная упаковка

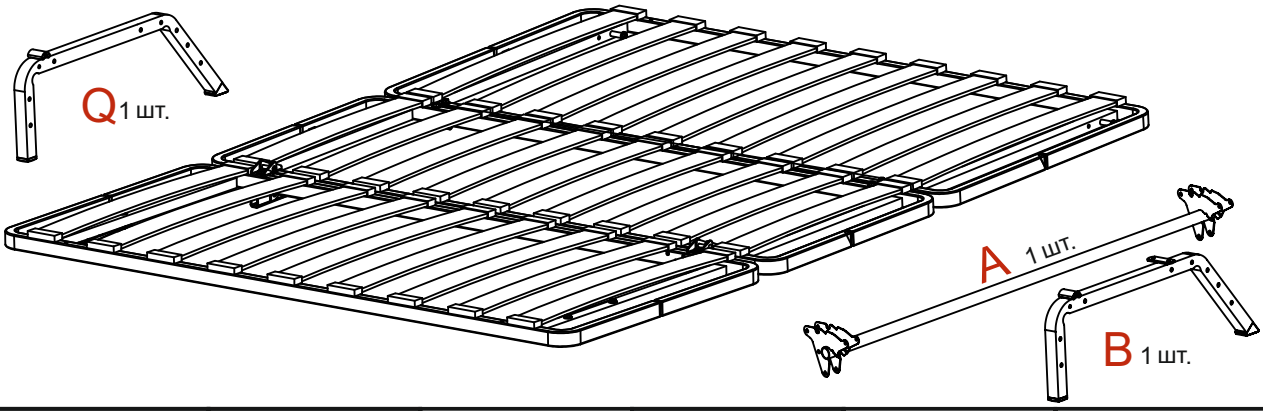

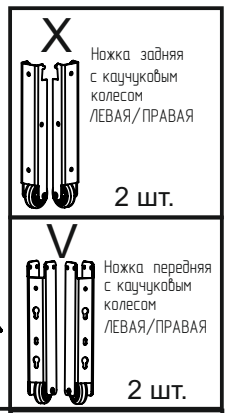

D 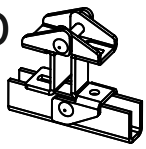 Замок МТМ, 2 шт.	E 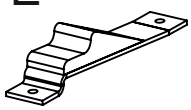 Фиксатор, 2 шт.	W Шайба М6 увеличенная, 8 шт	H Пружина	P Болт М6х30, 4 шт.	U Болт М6х45, 12шт.	Y Болт М8х45, 4 шт.
R Гайка М8 с фланцем, 4 шт.	T Гайка М6 с фланцем, 14 шт.	S М6 с нейлоновой вставкой, 2 шт.				

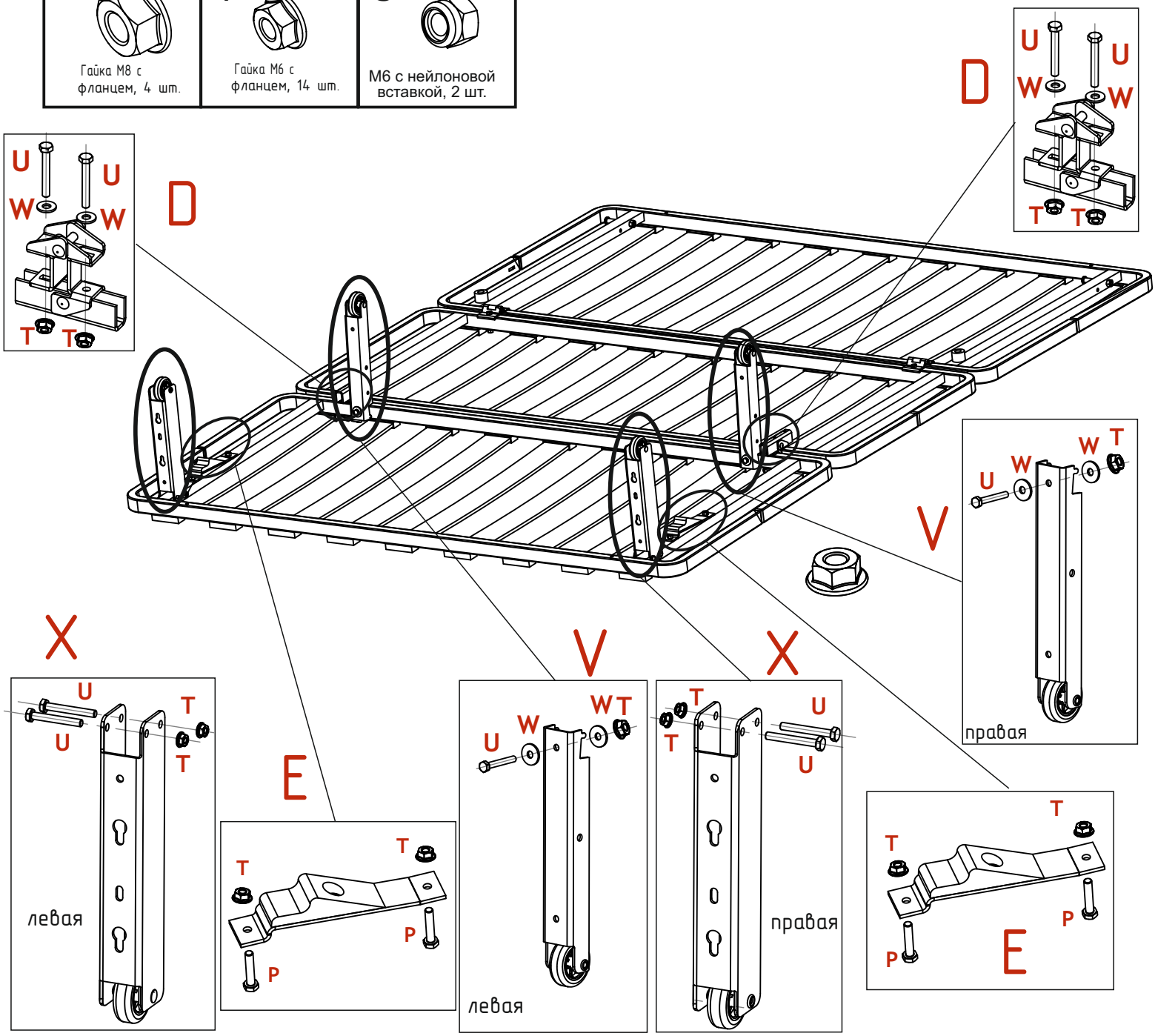

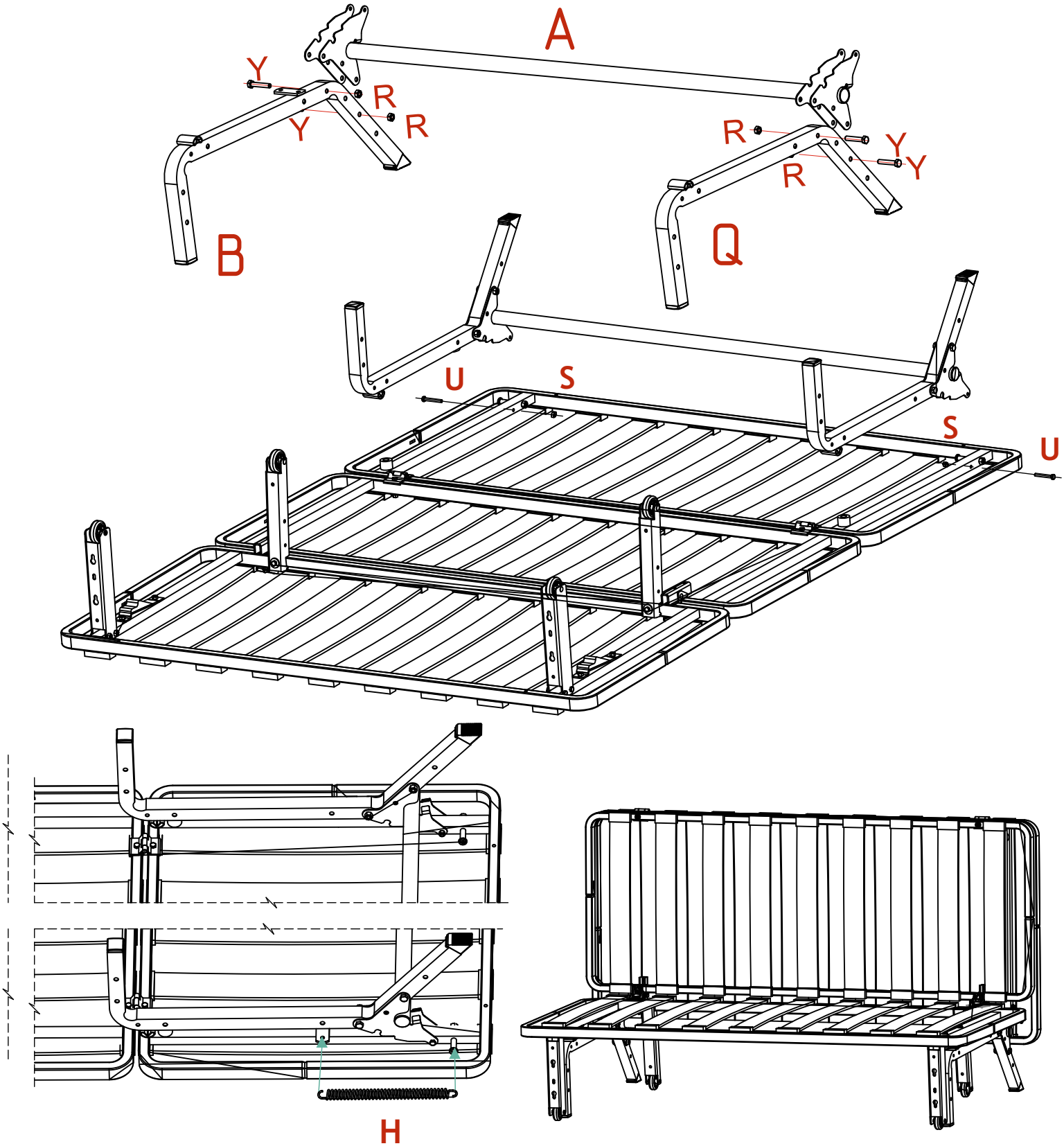
A
Y
R
Y
R
B
R
Y
R
Y
Q
U
S
S
U
H

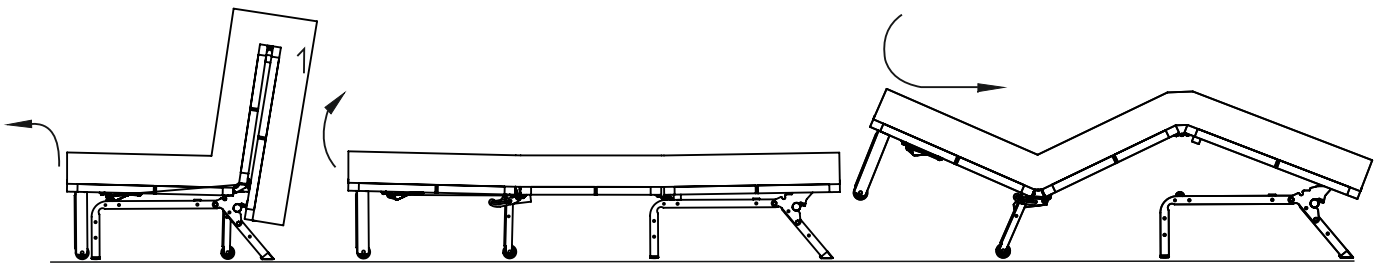
1